＝超高圧湿式微粒化装置＝
NanoVater™
Nano-ize process to innovate

超高圧！ダメージレス！簡単操作！
トップシェアラボ機ナノヴェイタ™の神髄！

ナノヴェイタ™は、メディアレス湿式微粒化装置で、乳化・分散・解繊・破砕など様々なシーンに対応できます。
数十μm の粒子をナノオーダーにし、特性の向上や新たな特性を付与する目的で使用されています。

処理圧力	5～200MPa
連続処理量	6L／h
最小処理量	6mL
電源	AC200V　1.5kVA

超高圧なのにダメージレス分散！？

ナノヴェイタ™は、メディアを使わず、ノズル流路で生まれるせん断エネルギーで物質を微粒化するため、圧力をあげても極力粒子にダメージを与えない構造となっています。

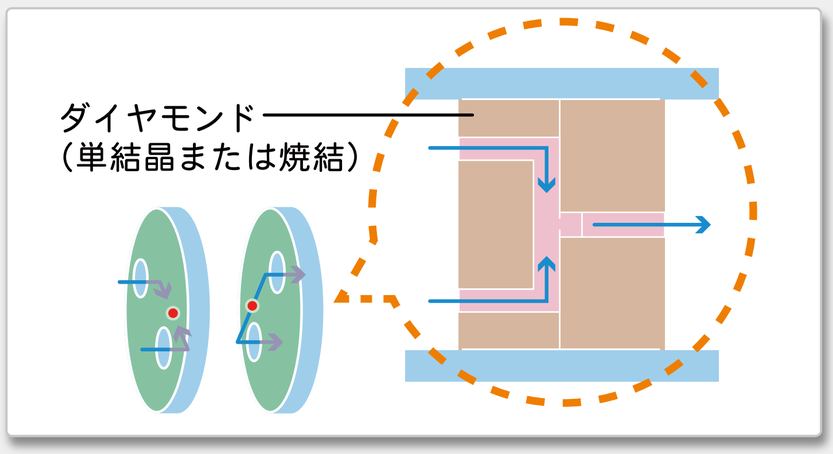

クロス型ノズル構造図

使い易いタッチパネル設計！

ナノヴェイタ™は、処理条件を数値制御できるためデータ管理が容易で再現性が高いのも魅力です。
タッチパネルは操作性が良く、感覚的に操作することができます。

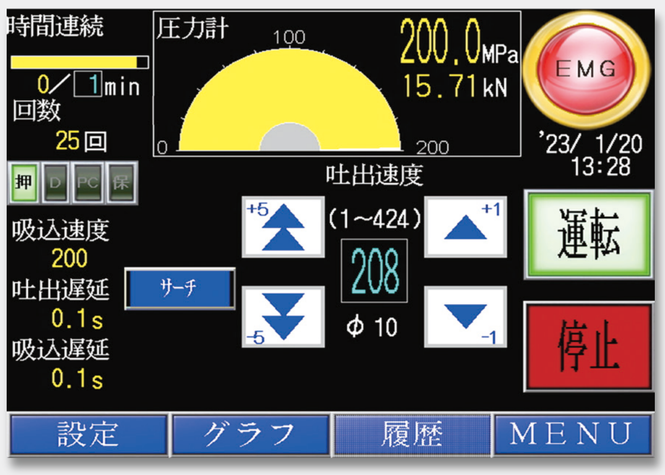

らくらく、分解・洗浄！

接液部は容易に分解でき、洗浄することが可能です。
多品種の試料を扱う際にクロスコンタミを抑制できます。

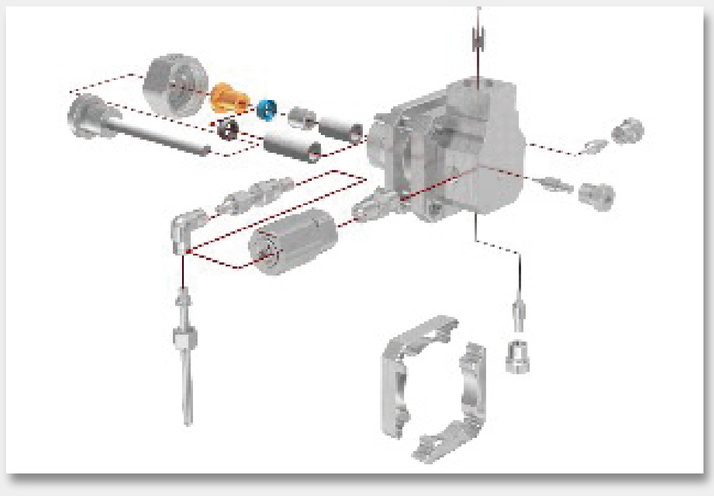

吉田機械興業株式会社
YOSHIDA